クライミングクレーン　　MAX－1010H

●主要寸法図

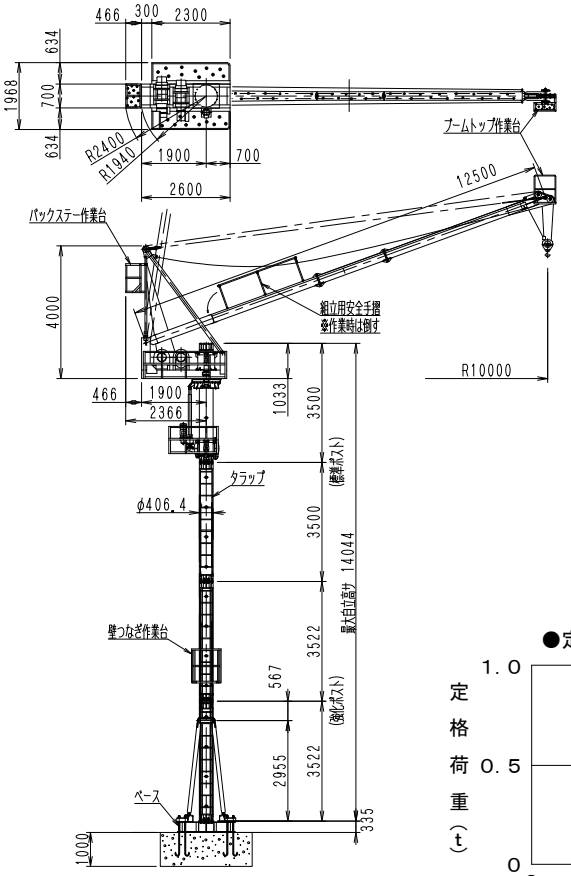

●壁つなぎ

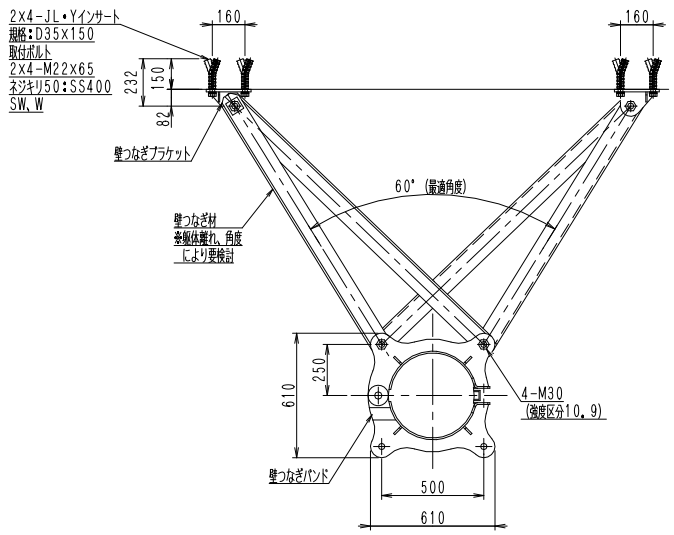

●壁つなぎブラケット詳細図

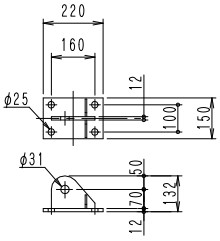

●定格荷重線図

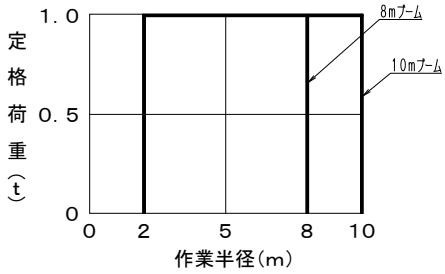

●ベース平面図

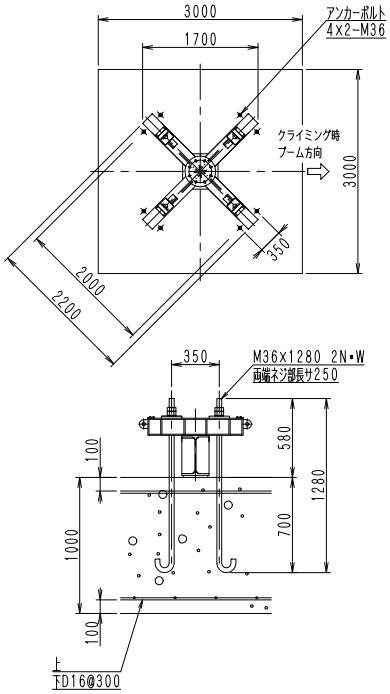

●壁つなぎ上自立高さ

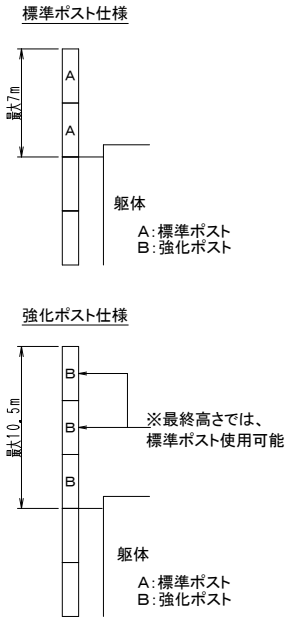

●部材重量

部材名	重量(t)
ベース	0.47
強化ポスト	0.8
標準ポスト	0.55
旋回フレーム	2.11
ブーム	0.83

●仕　様

種類			クライミングクレーン
型式			MAX－1010H
定格荷重		t	1.0
作業半径		m	10
最大自立高さ		m	14.044
最大揚程		m	64(56 ※1)
電源		V	200／220／ 50／60HZ
設備容量		KVA	15
巻上	速度 50Hz／60Hz	m／min	16.5／20
	電動機	kW	4.3
	ロープ径	mm	φ10
起伏	速度 50Hz／60Hz	m／min	10／12
	電動機	kW	2.5
	ロープ径	mm	φ10
旋回	速度 50Hz／60Hz	rpm	0.5／0.6
	電動機	kW	0.4
	旋回範囲		360°
クライミング	速度 50Hz／60Hz	m／min	0.54／0.65
	電動機	kW	0.75
	ストローク	m	0.875
	方式		電動シリンダー
安全装置			過荷重制限装置
			起伏制限装置
			過巻制限装置
			旋回制限装置
			クライミング時過負荷防止装置
			起ファイナル装置

※1 最大作業半径時揚程

●基礎作用力(最大自立時)

状態	作業時	停止時	地震時
モーメント M(KN・m)	204.43	250.95	292.20
垂直力 V(KN)	87.55	70.27	80.46
水平力 H(KN)	1.86	19.67	13.80

●必要地耐圧

長期: 84kN／㎡以上
短期:163kN／㎡以上