クライミングクレーン　　MAX－１０１０K　　三成研機㈱

●主要寸法図

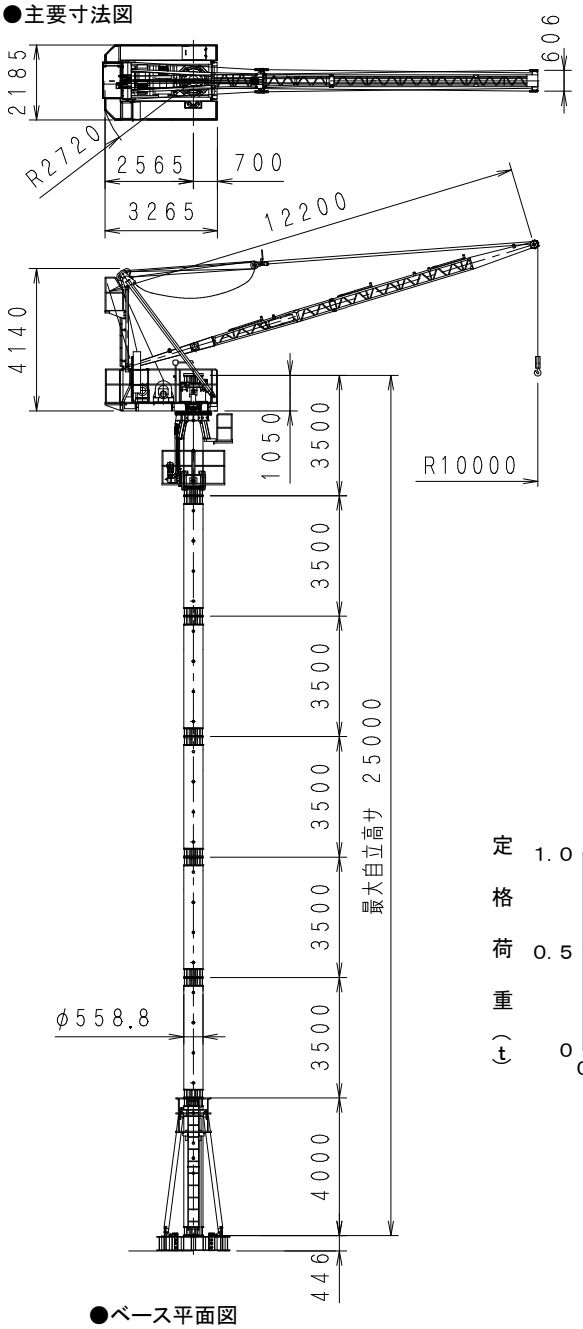

●壁つなぎ

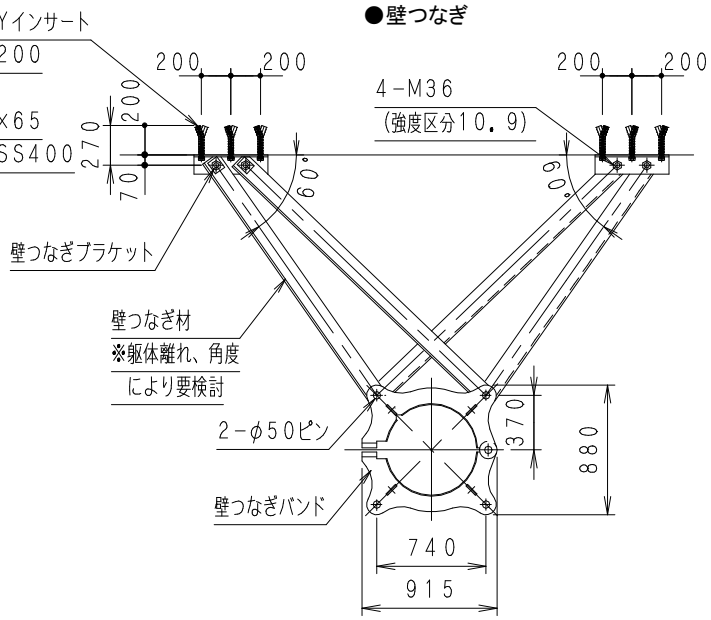

壁つなぎブラケット詳細図

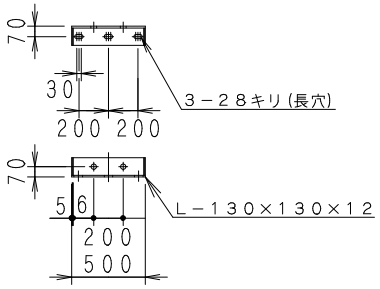

●定格荷重線図

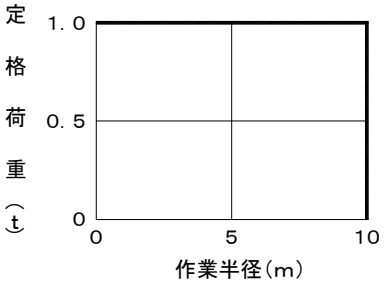

●部材重量

部材名	重量(t)
ベース	0．81
下部ポスト	0．9
標準ポスト	0．8
旋回フレーム	2．4
ブーム	0．57

●ベース平面図

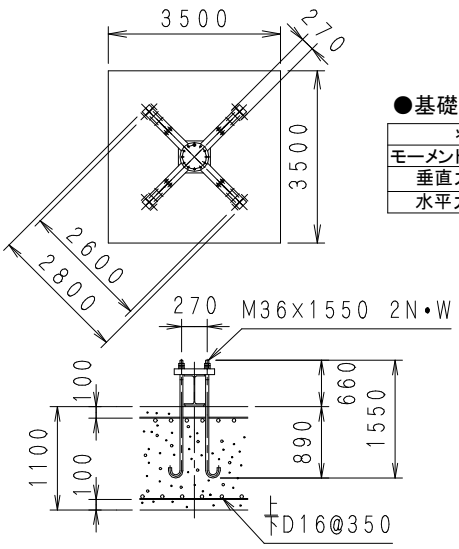

●基礎作用力(最大自立時)

状態	作業時	停止時	地震時
モーメントM(KN・m)	184．35	437．74	471．03
垂直力V(KN)	135．15	113．21	123．99
水平力H(KN)	3．24	29．66	22．50

●必要地耐圧

長期：69．0KN／㎡以上

短期：138．0KN／㎡以上

●仕　様

種類			クライミングクレーン	
型式			MAX－1010K	
定格荷重		t	1．0	
作業半径		m	10	
最大自立高さ		m	25	
最大揚程		m	60	
電源		V	200／220 50／60Hz	
巻上	速度 50Hz/60Hz	m/min	1速	2速
			2．0／2．4	15．5／18．5
	電動機	kW	0．7	4．3
	ロープ径	mm	φ10	
起伏	速度 50Hz/60Hz	m/min	5．7／6．8	
	電動機	kW	2．5	
	ロープ径	mm	φ10	
旋回	速度 50Hz/60Hz	rpm	0．5／0．6	
	電動機	kW	0．4	
	旋回範囲		360°	
クライミング	速度 50Hz/60Hz	m/min	0．54／0．65	
	電動機	kW	0．75	
	ストローク	m	1．0	
	方式		電動シリンダー	
安全装置			過荷重制限装置	
			起伏制限装置	
			過巻制限装置	
			旋回制限装置	
			クライミング時過負荷防止装置	
			起ファイナル装置	