工事用エレベーター
ＳＥＬ－２０００Ⅱ

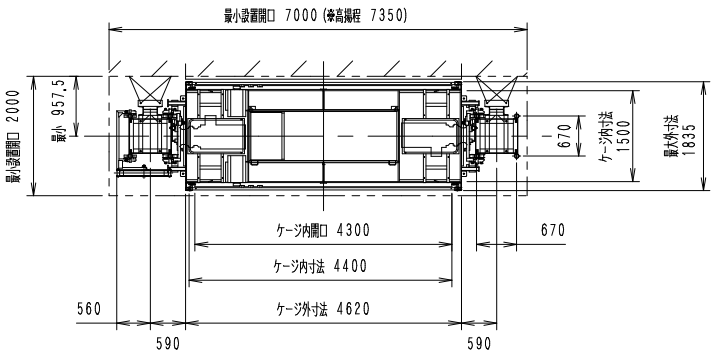

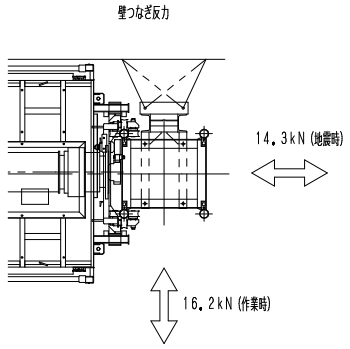

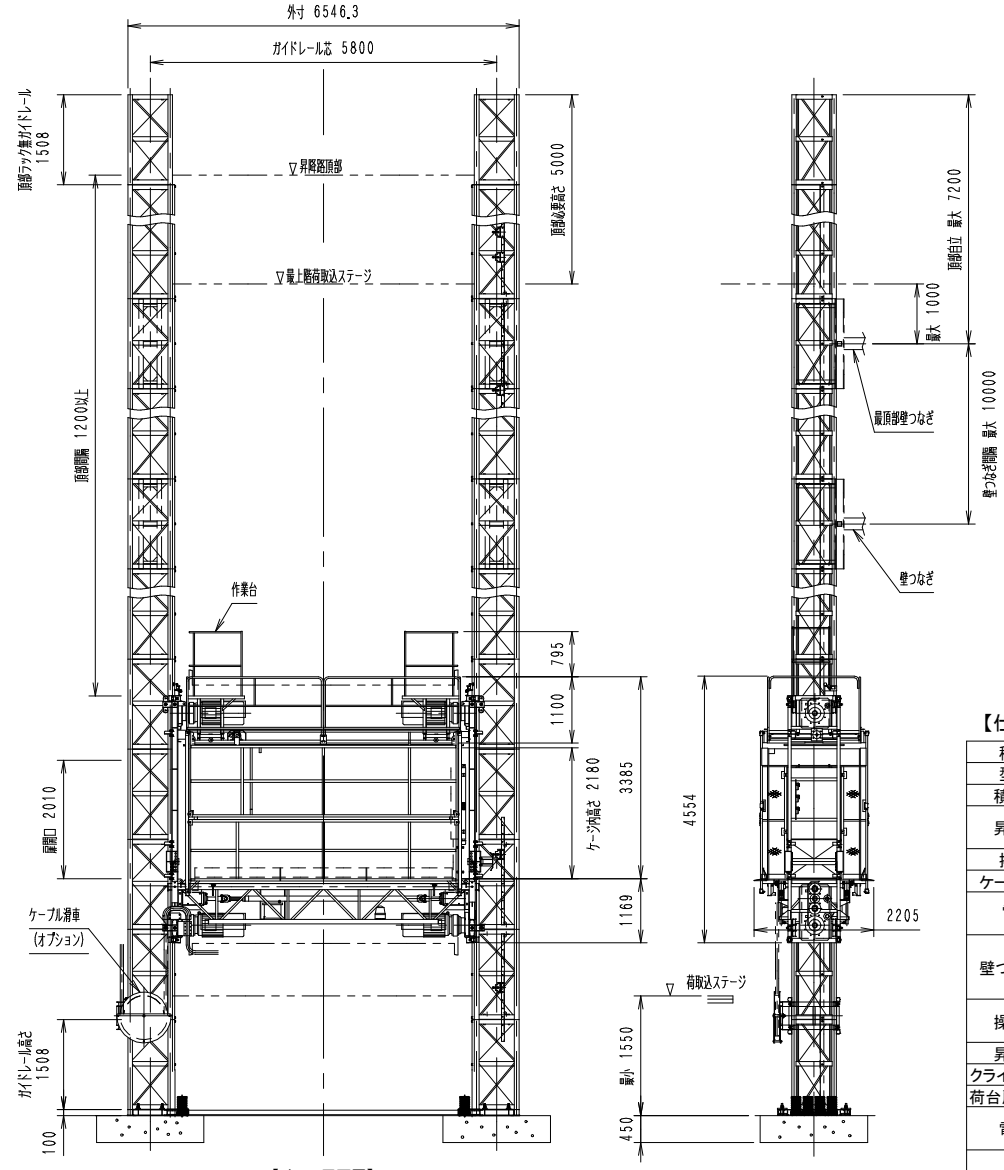

【部材重量】

部　材	重量(kg)
昇降フレーム上部 (ガイドレール2本付き)	1640 (820×2)
昇降フレーム下部 (ガイドレール1本付)	2420
ケージ	1500
ガイドレール (ラック付き)	140

【仕　様】

種　類	工事用ラック式エレベーター
型　式	SEL－2000Ⅱ
積載荷重	2000kg(定員　30名)
昇降速度	0.84m／s (50m／min)【積載荷重:0.3t以上】
	0.99m／s (59m／min)【積載荷重:0.3t未満】
揚　程	170m
ケージ内寸法	長さ4.4m×幅1.50m×高さ2.18m
電動機	15kW(4P)×4(インバータ制御)
	電源回生機能装置
壁つなぎ間隔	10.0m以内 ＊1 クライミング装置(オプション) 使用時6.0m以内
操作方法	ケージ内レバー操作
	自動運転装置(オプション)
昇降方式	ラック&ピニオン(m＝8)
クライミング方式	ガイドレール頂部継ぎ足し式
荷台扉開閉方式	電動上下分割スライド式
電　源	3相交流　400V　50Hz 440V　60Hz
安全装置	自動落下防止装置(電磁ブレーキ)
	過速時電源遮断装置
	非常停止装置
	傾斜防止装置
	4点支持過荷重制限装置
	上、下限リミットスイッチ
	ファイナルリミットスイッチ
	脱落防止リミットスイッチ
	ケージ扉リミットスイッチ
	上、下減速リミットスイッチ
	逆相防止装置
	衝撃緩和装置
	警報装置(メロディ付警告灯)
	非常口

【ベース平面図】

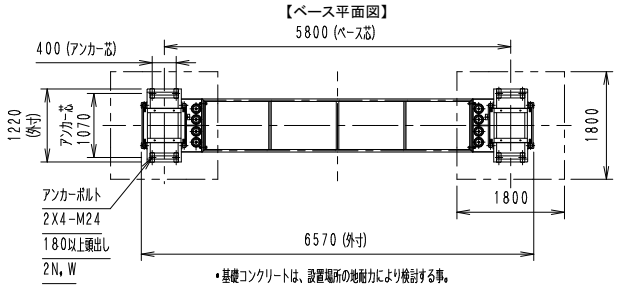

＊基礎コンクリートは、設置場所の地耐力により検討する事。