工事用エレベーター
ＳＥＣ－９９０ＬⅢ

●主要寸法図

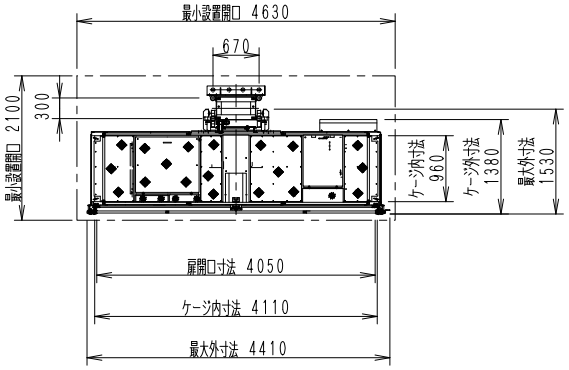

●壁つなぎ反力

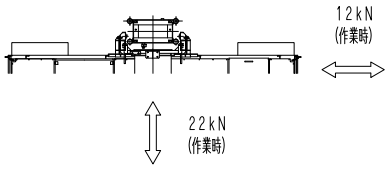

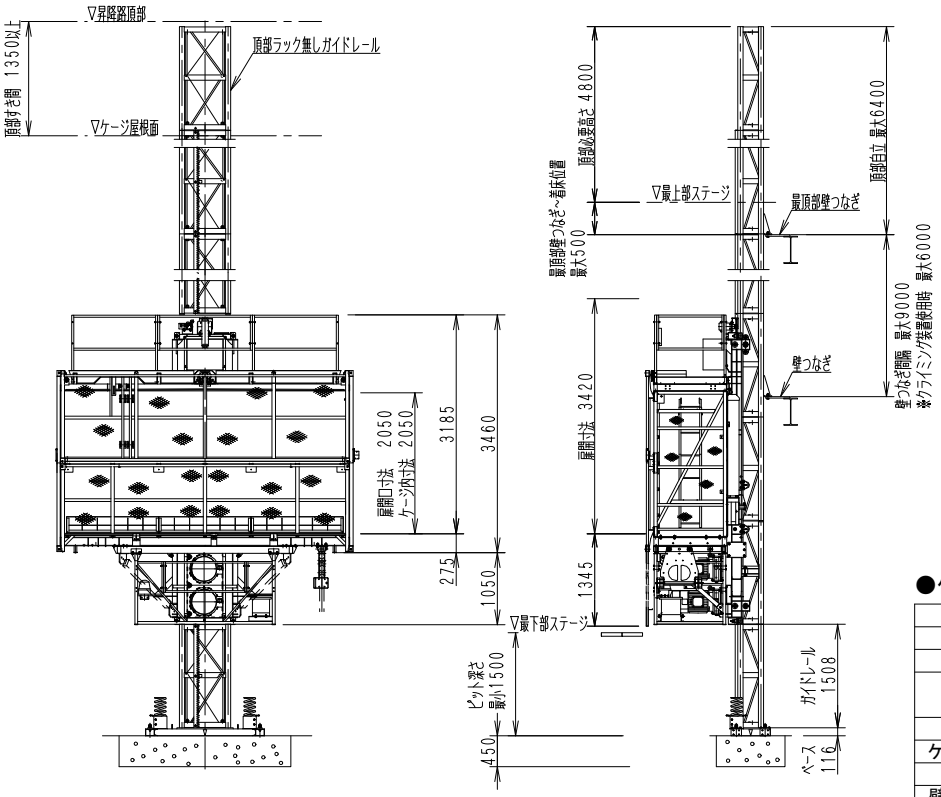

●部材重量

部　材	重量(kg)
昇降フレーム	1700
ケージ	1500
ガイドレール（ラック付）	125

●仕　様

種　類	工事用ラック式エレベーター
型　式	SEC－990LⅢ
積載荷重	990kg（定員　15名）
昇降速度	0．33m／s（20m／min）　50Hz
	0．40m／s（24m／min）　60Hz
揚　程	100m
ケージ内寸法	長さ4．11m×幅0．96m×高さ2．05m
電動機	11kW（4P）×2
壁つなぎ間隔	9．0m以内
操作方法	ケージ内レバー操作
	上部・下部呼出装置（オプション）
昇降方式	ラック＆ピニオン（m＝8）
クライミング方式	ガイドレール頂部継ぎ足し式
扉開閉方式	電動上下分割スライド式
電　源	3相交流　400V　50Hz 440V　60Hz
設備容量	50KVA
安全装置	各扉リミットスイッチ
	所定位置以外扉不開放装置
	自動停止位置復帰操作レバー
	非常停止装置
	過速時自動電源遮断装置
	自動落下防止装置（電磁ブレーキ）
	脱落防止リミットスイッチ
	ファイナルリミットスイッチ
	衝撃緩和装置
	上・下限リミットスイッチ
	4点支持過荷重制限装置
	非常口
	逆相防止装置
	警報装置

●ベース平面図

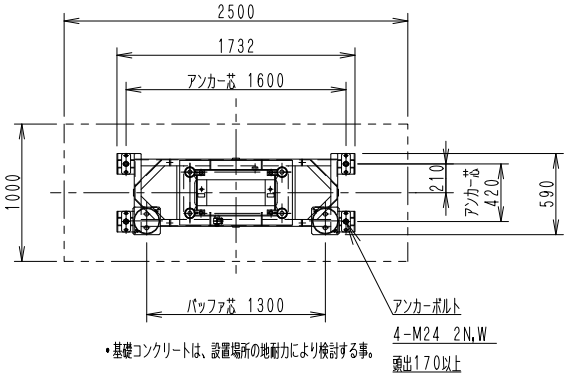

・基礎コンクリートは、設置場所の地耐力により検討する事。